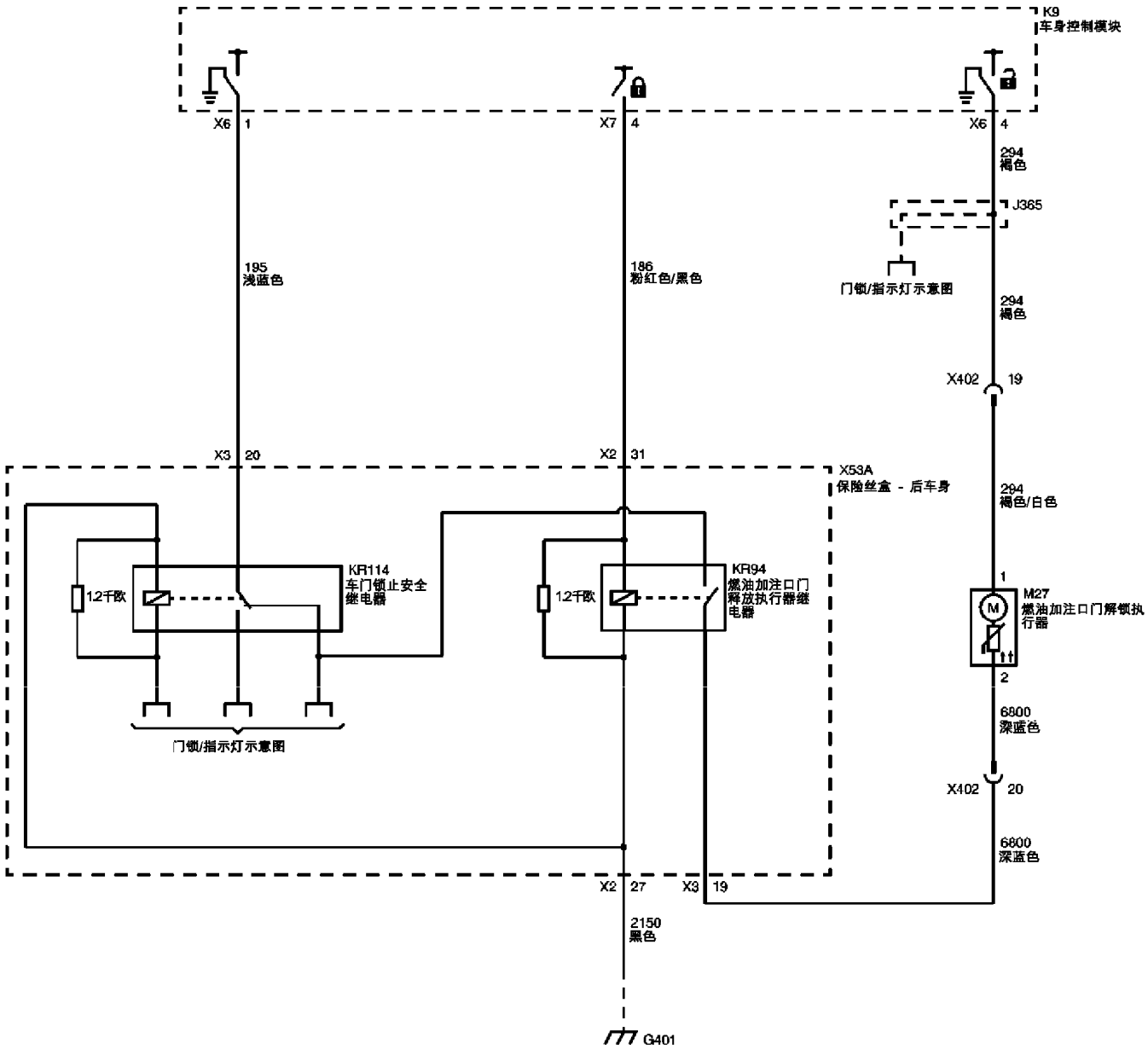
K9
车身控制模块
X6 1
X7 4
X6 4
294
褐色
J365
195
浅蓝色
186
粉红色/黑色
门锁/指示灯示意图
294
褐色
X402 19
X3 20
X2 31
X53A
保险丝盒 - 后车身
294
褐色/白色
KR114
车门锁止安全
继电器
1.2千欧
KR94
燃油加注口门
释放执行器继
电器
1.2千欧
1
M27
燃油加注口门解锁执
行器
2
门锁/指示灯示意图
6800
深蓝色
X402 20
6800
深蓝色
X2 27
X3 19
2150
黑色
G401